Line Masa - Ø60xh50 cm

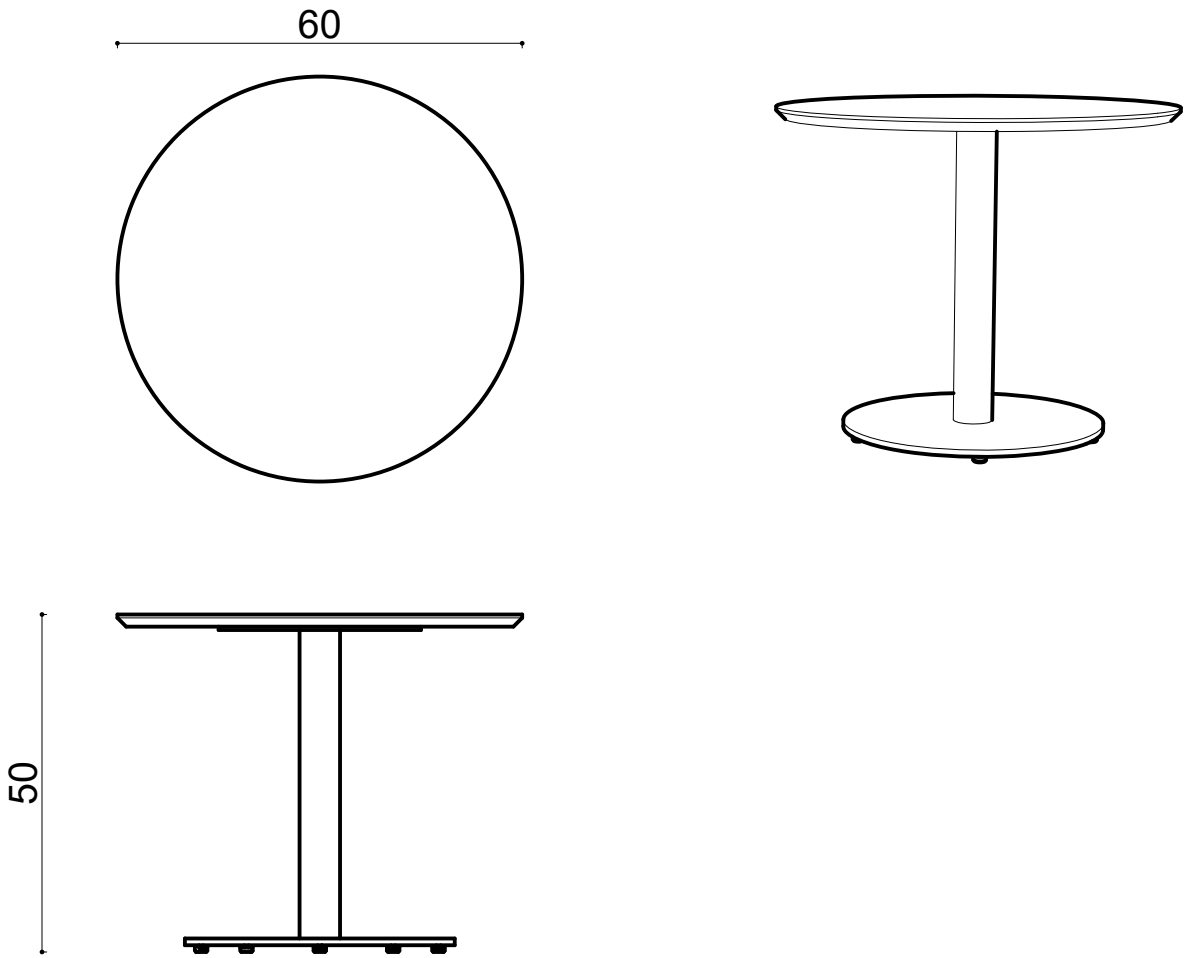

Not:

Ölçüler mm dir.

Revizyon Nr.	Revizyon Amacı	Revizyon Tr.	Kabul Eden	Çizen		Teknik Büro	Parça Adı :			METALiKS
				K.Eden	Özkan ÖZTÜRK					
				Ürün No			Malzeme			
				Ölçek	1/1		Kaplama-Isıl İşlem			
				Tarih	2021		Genel Tolerans	± 0.1	Adet :	