# Line Masa - Ø70xh50 cm

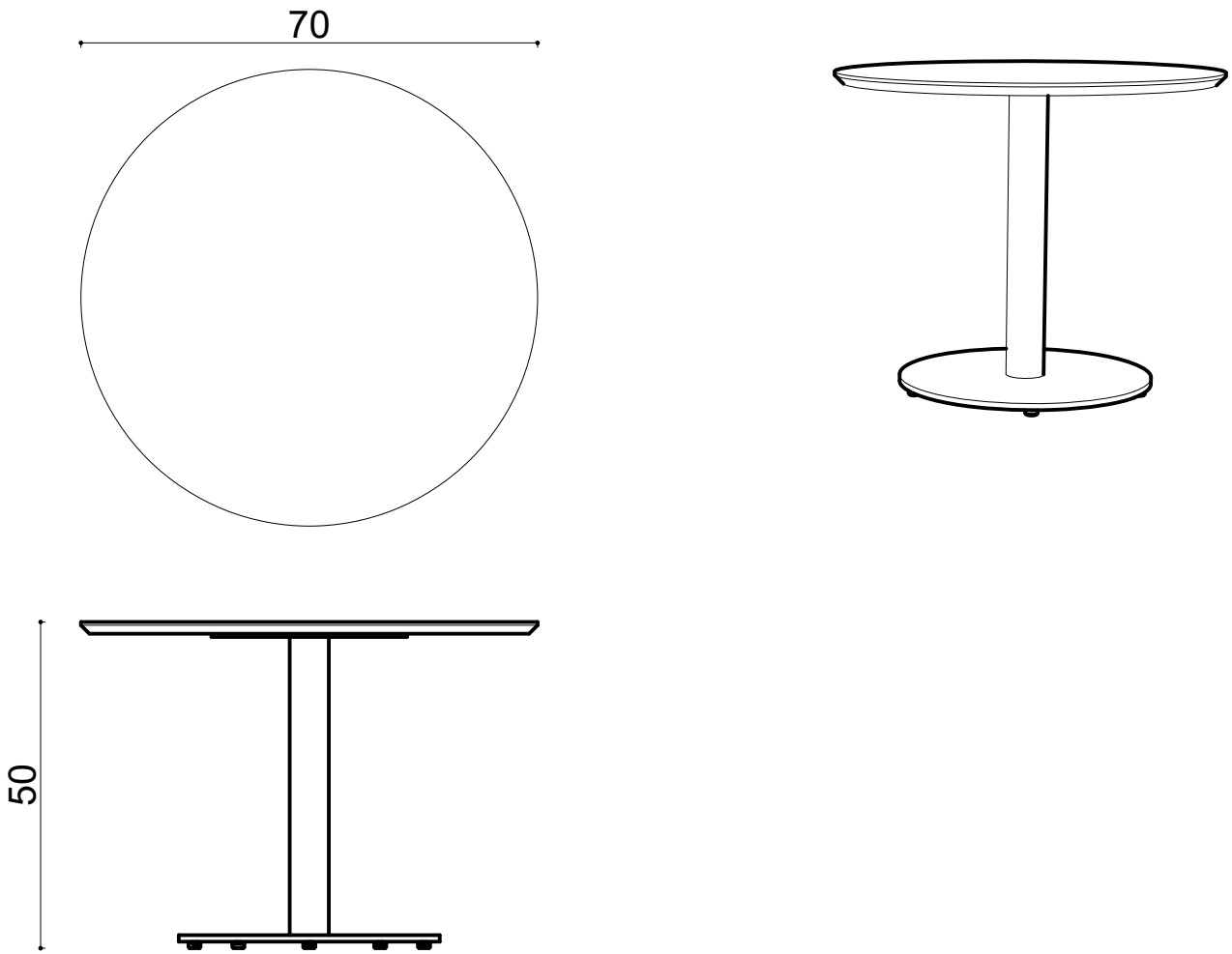


Not:

Ölçüler mm dir.

| Revizyon Nr. | Revizyon Amacı | Revizyon Tr. | Kabul Eden | Çizen | | Teknik Büro | Parça Adı : | | | METALiKS |
|---|---|---|---|---|---|---|---|---|---|---|
| | | | | K.Eden | Özkan ÖZTÜRK | | | | | |
| | | | | Ürün No | | | Malzeme | | | |
| | | | | Ölçek | 1/1 | | Kaplama-Isıl İşlem | | | |
| | | | | Tarih | 2021 | | Genel Tolerans | ± 0.1 | Adet : | |